Разрез 1-1

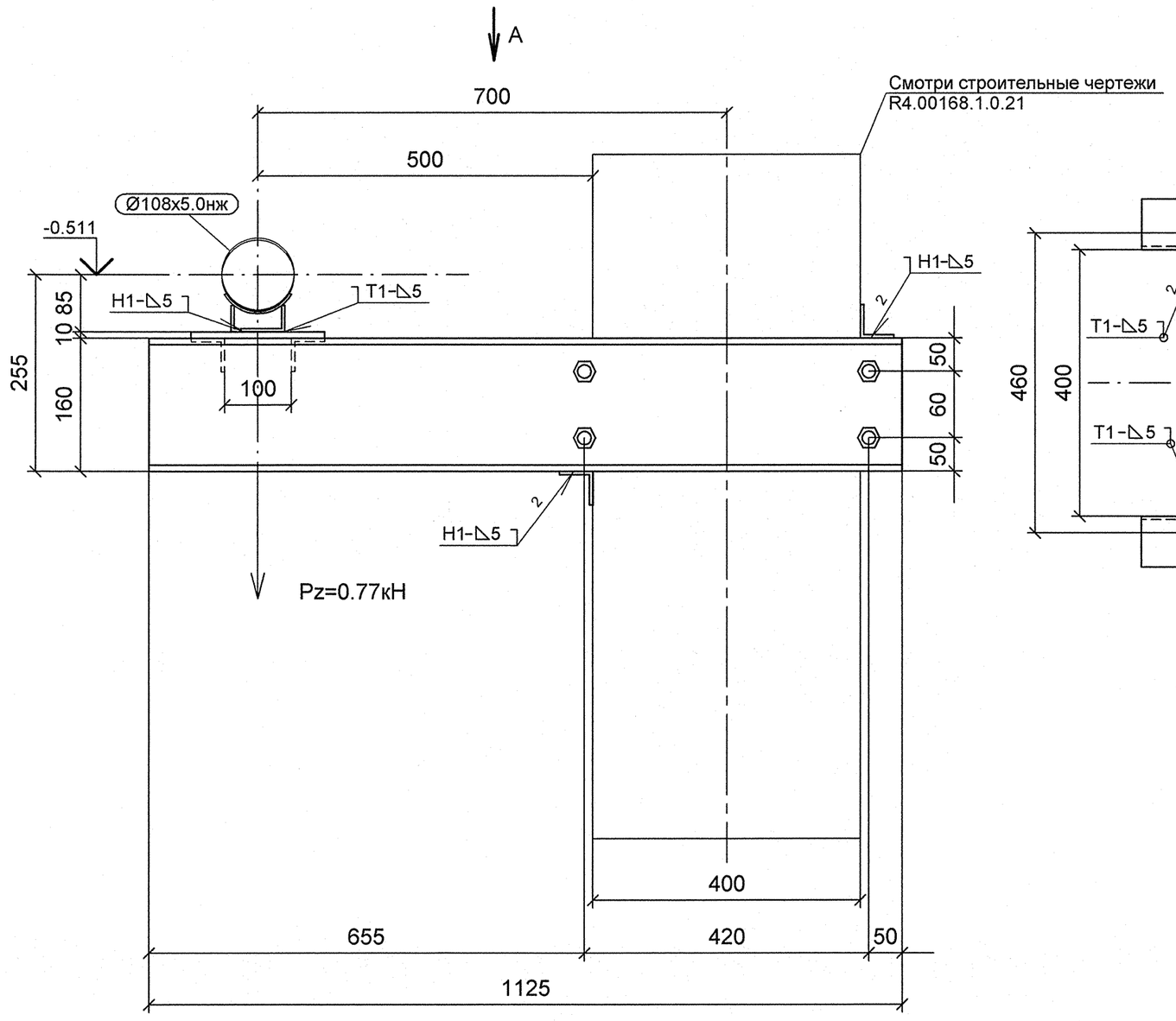

А

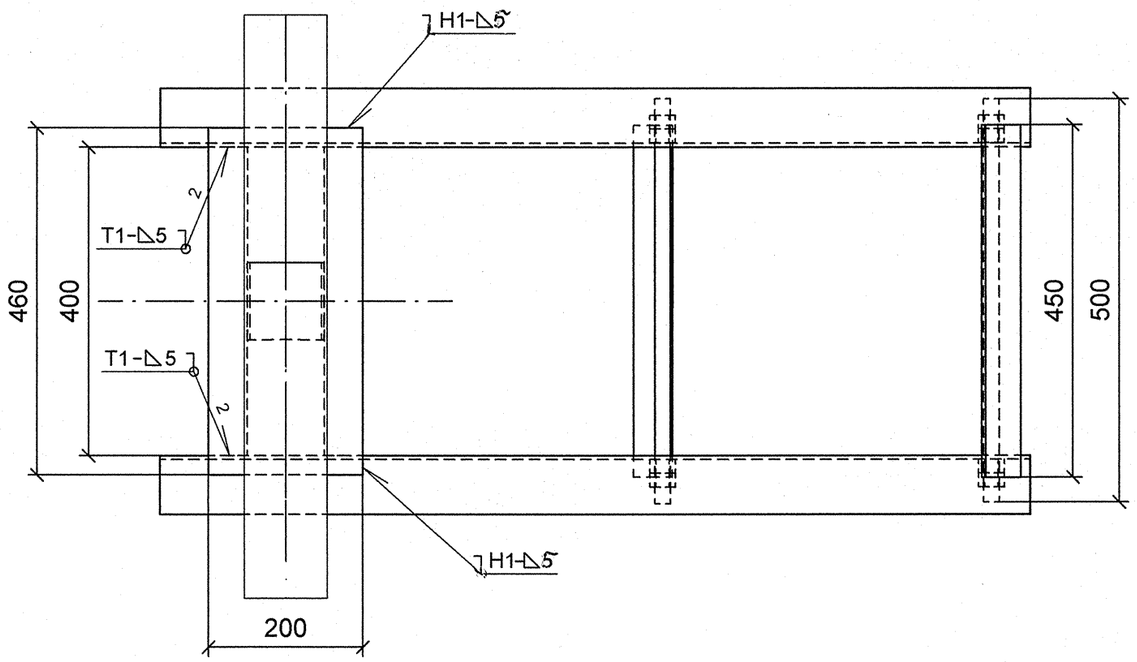

Спецификация деталей

Поз.	Обозначение	Наименование	Кол	Материал	Масса, кг		Примечание
					ед.	общ.	
1	ГОСТ 5915-70	ГАЙКА М16	16	35 ГОСТ 1759.0-87	0.04	0.60	
2	ГОСТ 2590-2006	КРУГ 16 - В, L = 500	4	20-б ГОСТ 1050-88	0.79	3.16	
3	ГОСТ 19903-74	ЛИСТ Б-ПН-10х200х460	1	Ст3сп5 ГОСТ 14637-89	7.22	7.22	
4	04 ОСТ 34-10-615-93	ОПОРА 108К	1	СБОРНЫЙ	1.10	1.10	
5	ГОСТ 8509-93	УГОЛОК 50Х50Х5, L = 400 мм	2	Ст3сп5 ГОСТ 535-2005	1.51	3.02	
6	ГОСТ 8509-93	УГОЛОК 50Х50Х5, L = 450 мм	2	Ст3сп5 ГОСТ 535-2005	1.70	3.39	
7	ГОСТ 8240-97	ШВЕЛЛЕР 16У, L = 1125 мм	2	Ст3сп5 ГОСТ 535-2005	15.98	31.95	
	ГОСТ 2246-70	ПРОВОЛОКА		СВ-08Г2С	-	-	
	ГОСТ 9467-75	ЭЛЕКТРОДЫ		УОНИИ 13/45	-	-	
					Итого:	50.44	

1 Привязку опоры смотри чертеж R4.ST10.3010.012.01.00.004 (R4.00202.1.0.12 лист 11).
2 Сварку производить по ГОСТ 5264-80.
3 Сварку опоры с трубопроводом производить по ОСТ 34-10-615-93.
4 Отметка трубопровода подлежит уточнению в соответствии с уклоном трубопровода.
4 На концах детали поз. 2 нарезать резьбу М16 L=120 мм на монтаже.
6 Pz - максимальная нагрузка на опору.
7 Изготовить один комплект.

План расположения опоры

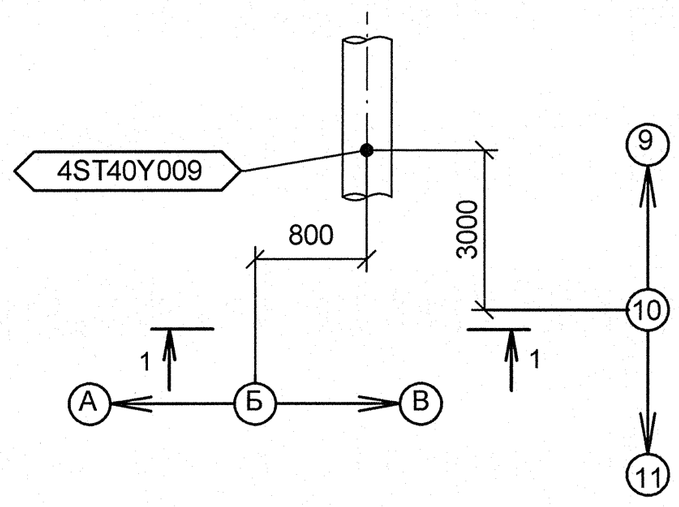

Изометрический вид

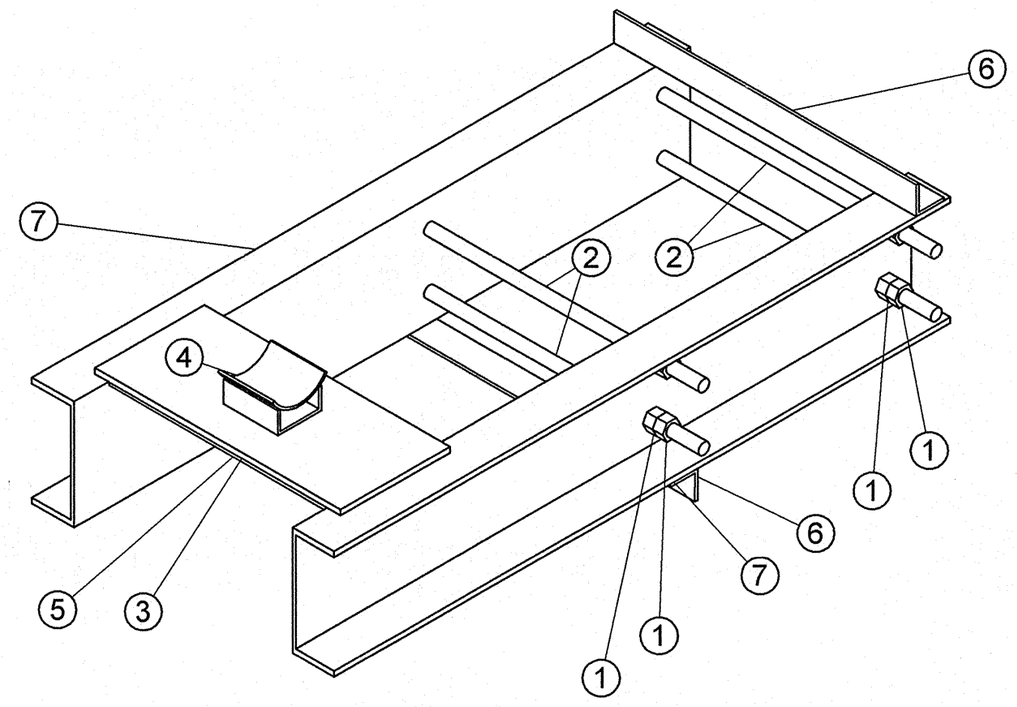

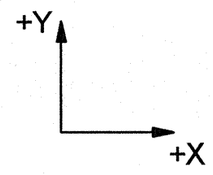

АРХИВНЫЙ ЭКЗЕМПЛЯР

Изм.	Кол.уч.	Лист	№ док.	Подпись	Дата
Инженер 3 к.		Мосенков			19.05
Пров. инж. 2 к.		Соколова			23.04.
Нач.гр.		Морозова			25.04
Н.контр.		Краснояров			25.04

Инв. № подл. R4.00202.1.0.12
Лист 163

R4.ST10.3012.012.01.00.077

Ростовская АЭС Блок 4

Главный корпус
Машинное отделение (ДО, ЭЭТУ)
Трубопроводы замкнутого контура ОГЦ

Стадия	Лист	Листов
Р	1	1

Опора скользящая
4ST40Y009

ОАО "НИАЭП"
2012

Формат А2

Дополнительные подписи

Взам. инв. N

Подп. и дата 08.05.12

Инв. N подл. R4.00202.1.0.12